ՖՈՒՏԲՈԼԻ ԴԱՐՊԱՍ
Մ 1:30

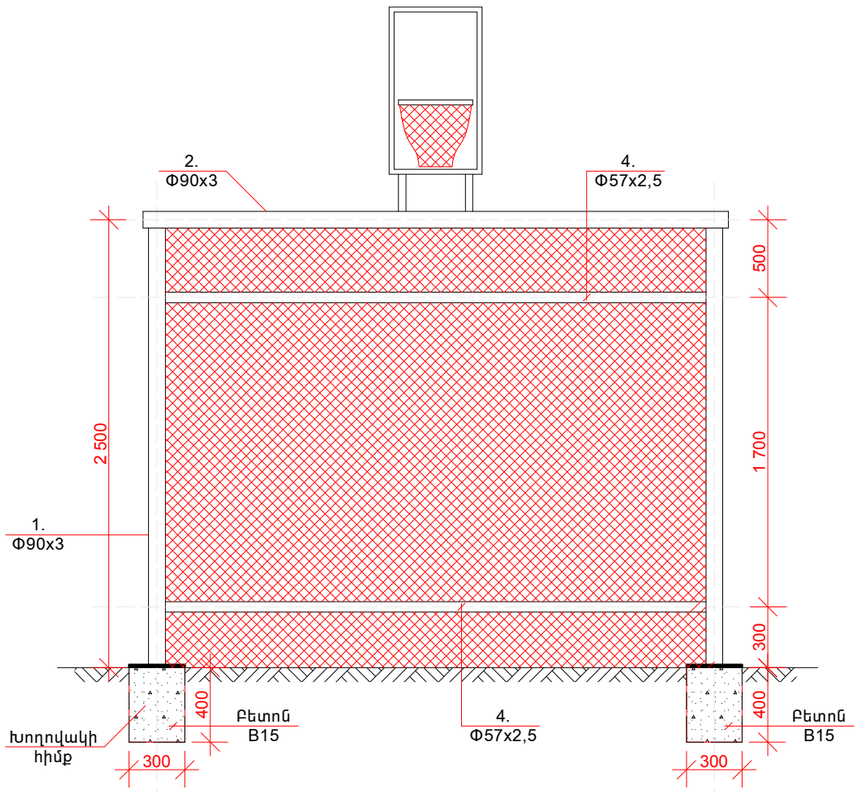

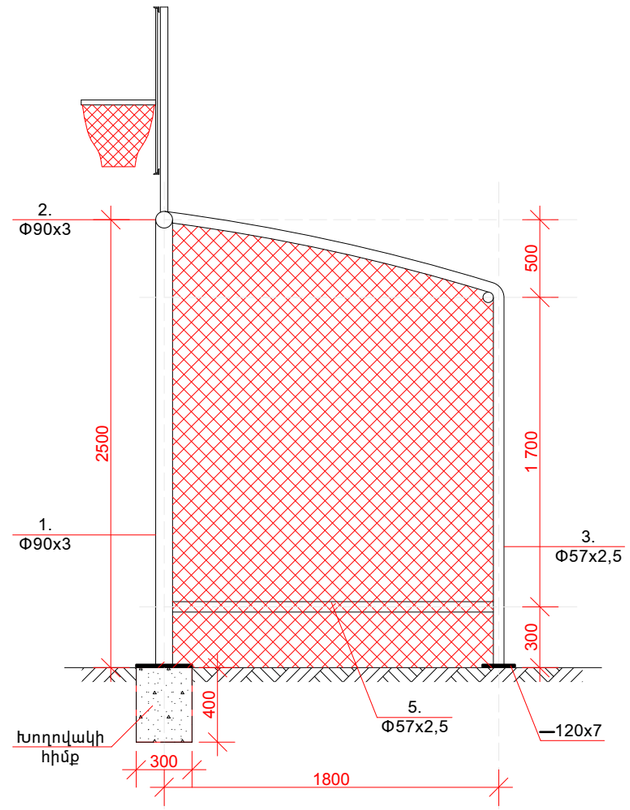

ՍԱՄՆԱԳԻՐ 1 ԷԼԵՄԱՆՏԻ ՀԱՄԱՐ
(ԴԱՐՊԱՍ՝ 2 ՀԱՏ)

N/N	ԱՆՎԱՆՈՒՄԸ	ՔԱՆԱԿԸ	ԵԿԱՐՈՒԹ.	ԾԱՆՈԹՈՒԹ.
1.	Φ90x3	2	2850	5.7 գմ
2.	Φ90x3	1	3200	3.2 գմ
3.	Φ57x2,5	2	4000	8.0 գմ
4.	Φ57x2,5	2	2.850	5.7 գմ
5.	Φ57x2,5	2	1700	3.4 գմ
6.	120x120x7	2		1.6 կգ
7.	Ճոպանե ցանց	17 մ^2		
8.	Մետաղական մասերի ներկում	6.5 մ^2		

ԲԱՍԿԵՏԲՈԼԻ ՎԱՀԱՆԱԿ
Մ 1:15

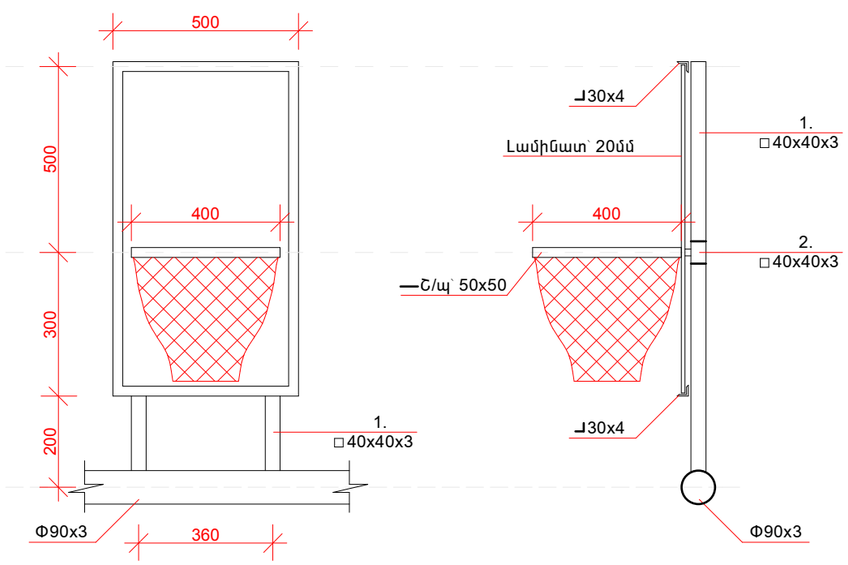

ՍԱՄՆԱԳԻՐ 1 ԷԼԵՄԱՆՏԻ ՀԱՄԱՐ
(ԲԱՍԿԵՏԲՈԼԻ ՎԱՀԱՆԱԿ՝ 2 ՀԱՏ)

N/N	ԱՆՎԱՆՈՒՄԸ	ՔԱՆԱԿԸ	ԵԿԱՐՈՒԹ.	ԾԱՆՈԹՈՒԹ.
1.	□40x40x3	2	1000	2.0 գմ
2.	□40x40x3	1	320	0.32 գմ
3.	⌋30x4	1	2600	2.6 գմ
4.	50x5	1	1400	1.4 գմ
5.	Լամինատե սալ	0.4 մ^2		
6.	Ճոպանե ցանց	1 հատ		
7.	Մետաղական մասերի ներկում	0.5 մ^2		

						ԵՐԵՎԱՆ ՔԱՂԱՔԻ ՆՈՐ ՆՈՐՔ ՎԱՐՉԱԿԱՆ ՇՐՋԱՆԻ, ՆԱՆՍԵՆԻ ՆՐԲԱՆՑՔ 4 ՇԵՆՔԻ ՀԱՐԱԿԻՑ ՄԱՐԶԱՀՐԱՊԱՐԱԿԻ ԿԱՌՈՒՑՈՒՄ			
Նախագծեց	Ս. Զուբով					ՃԱՐՏԱՐԱՊԵՏԱ - ՇԻՆԱՐԱՐԱԿԱՆ ՄԱՍ	ՓՈՒԼ	ԹԵՐԹ	ԹԵՐԹԵՐ
ՆԳԵ	Հ. Հովսեփյան						ԱՆ	ՃՇ -6	7
						Ֆուտբոլի դարպաս, բասկետբոլի վահանակ մասնագիր մեկ էլեմենտի համար	«ՀԱՄԱՇԻՆՆԱԽԱԳԻԾ» ՍՊԸ		